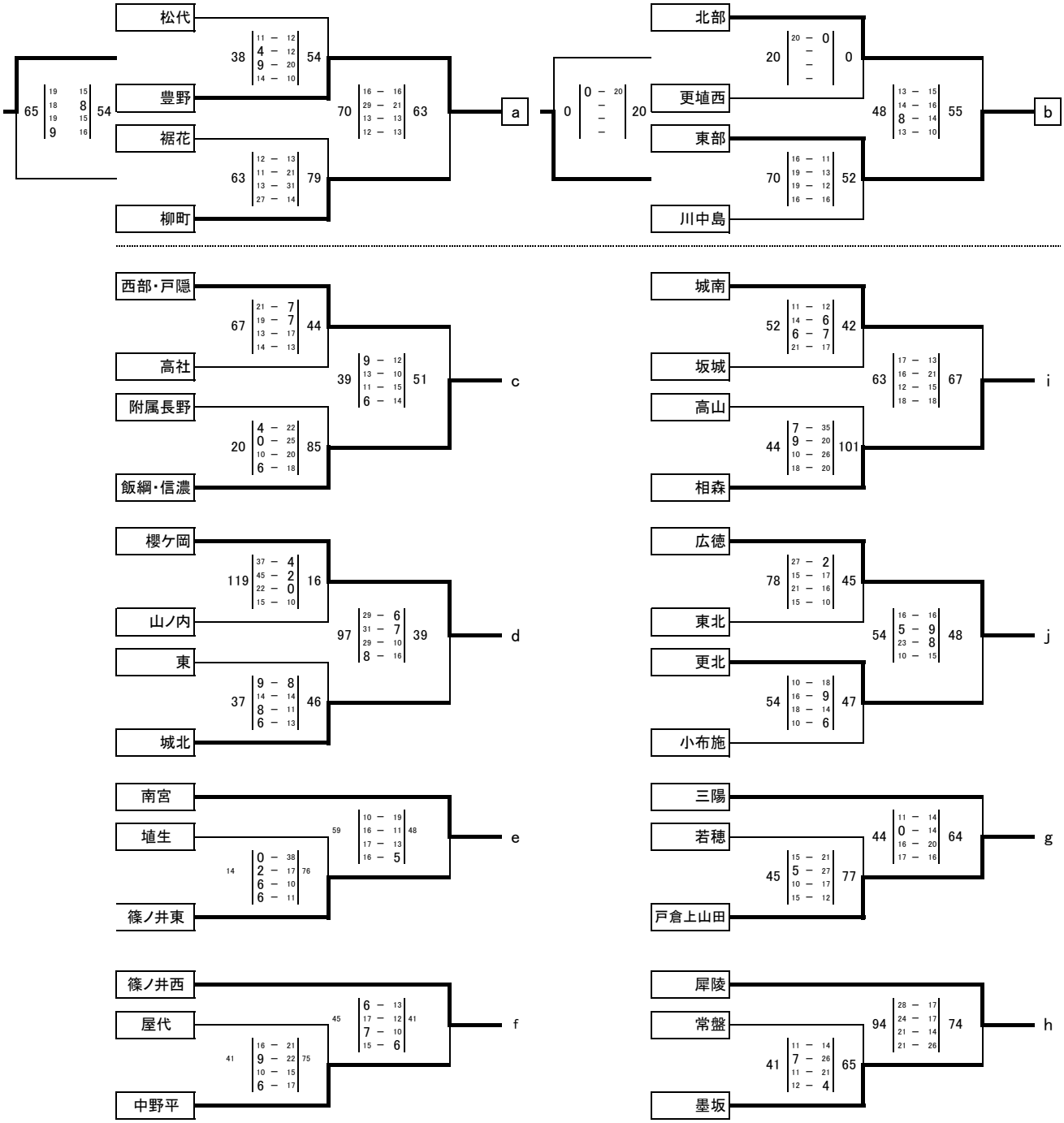北信地区中学校新人体育大会バスケットボール大会2日目結果（男子）