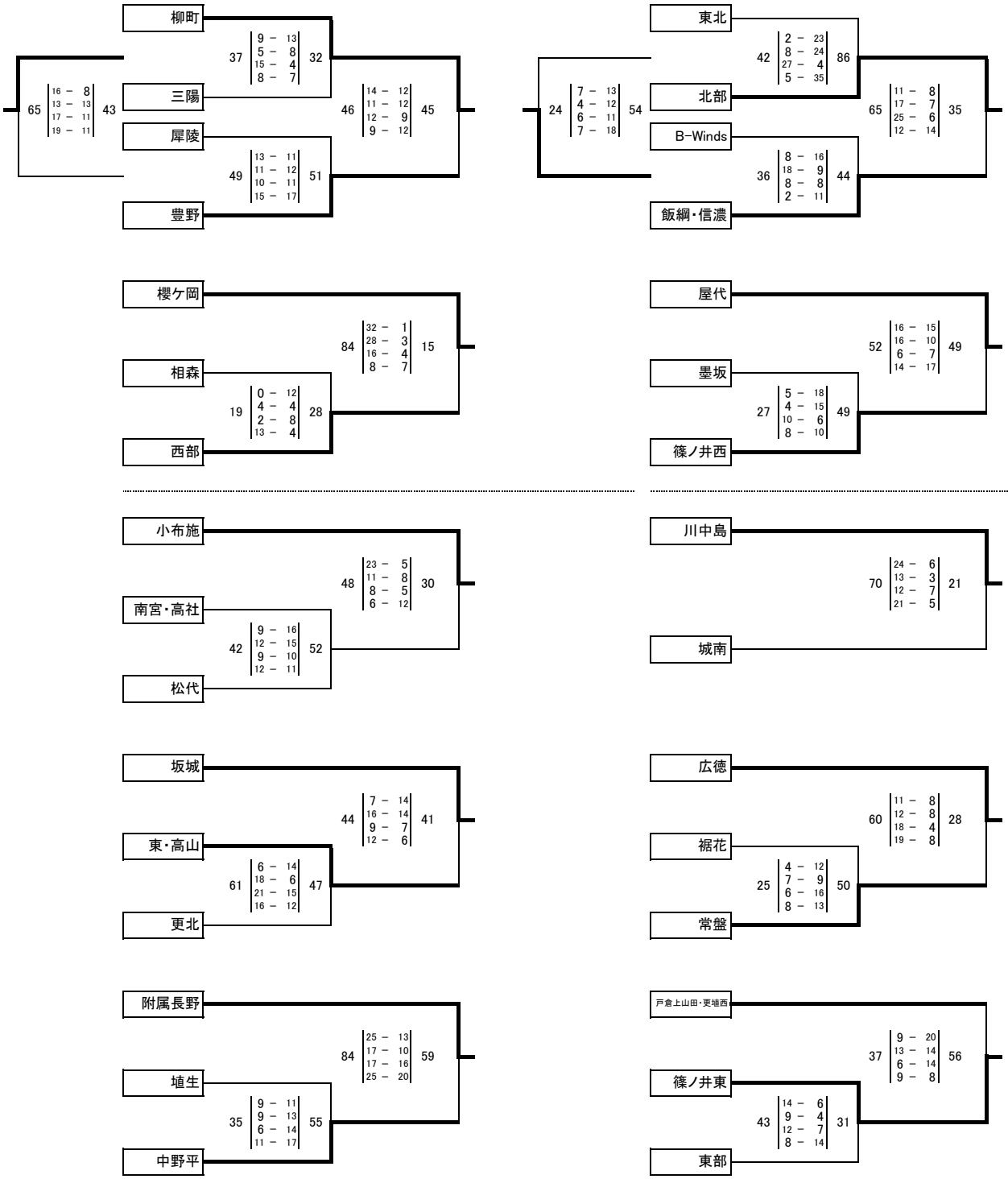北信地区中学校新人体育大会バスケットボール 女子2日目　結果